MANUEL DE L'UTILISATEUR ET DES PIÈCES

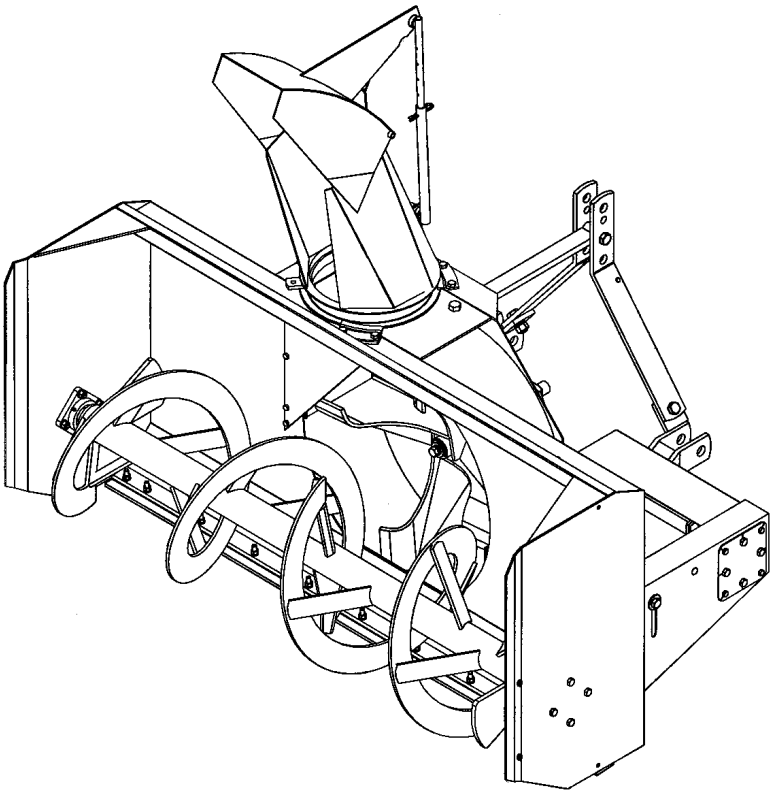

SOUFFLEUSE À NEIGE
MODÈLES SA74 & SA80

NO. SÉRIE 2028687 ET PLUS

OM 0273-F
08/02

BER-VAC
par RAD Technologies Inc.

TABLE DES MATIÈRES

INTRODUCTION – À L'ACHETEUR 3

SÉCURITÉ 4
- Avant l'Utilisation 4
- Remarque 5
- La Souffleuse à Neige 5
  - Avant l'Utilisation 5
  - Utilisation de la Souffleuse à Neige 6
- Le Tracteur 7
  - Information Générale 7
  - Utilisation du Tracteur 7
  - Pendant l'Utilisation 7
- Entretien 8
- Transport 8
- Entreposage 8

AUTOCOLLANTS 9

ASSEMBLAGE 10
- Assemblage de la Souffleuse à Neige 10
  - Installation de l'Attache Trois Points 10
  - Installation de la Souffleuse 11
  - Installation de l'Arbre à Cardan 11
  - Retirer la Souffleuse du Tracteur 11
  - Rotation Hydraulique par Cylindre – Kit 8046 (Option) 12
  - Rotation Manuelle – Kit 8051 (Option) 13

OPÉRATION 15
- Préparatifs 15
- Commandes 15
  - Ajustement du Déflecteur 15
  - Vitesse de Déplacement 15
  - Rotation Manuelle (si inclus) 15
  - Levage et Descente de la Souffleuse 15
  - Prise de Force 15
  - Ajustement de la Chaîne d'Entraînement 16
  - Réglage des Patins 16

- Technique de Déneigement 17

TABLE DES MATIÈRES

ENTRETIEN 18
Entretien 18
Remisage 18
Arbre à Cardan 18
Lubrification 18

PIÈCES 19
Introduction 19
Souffleuse à Neige SA74 & SA80 20
Chute Semi-Industrielle – Kit 9485 23
Rotation Manuelle – Kit 8051 24
Rotation de la Chute par Cylindre – Kit 8046 25
Boîte d'Engrenage (662195) 26
Arbre à Cardan (662538) 27

GARANTIE 28

TABLE DE SPÉCIFICATION DES COUPLES 29

INTRODUCTION

À L'ACHETEUR

Tous les produits BER-VAC et BLIZZARD sont conçus pour être sécuritaires et fiables s'ils sont opérés et entretenus d'après les instructions.

Lire et comprendre ce manuel avant d'opérer l'équipement.

Il est essentiel de lire et de comprendre ce manuel de l'utilisateur avant de se servir de la souffleuse à neige. Soyez familier avec les instructions d'utilisation, les recommandations de sécurité contenues dans ce manuel, les recommandations accolées sur le tracteur et les équipements. Appliquez les recommandations de sécurité et faites en sortes qu'elles soient suivies par les gens avec qui vous travaillez.

Illustrations

Les illustrations de ce manuel ne représentent pas nécessairement les pièces et équipements dans tous leurs détails et de façon exacte, mais elles sont conçues comme référence seulement.

Système d'orientation

Les côtés gauche et droit sont ceux vus par l'utilisateur lorsqu'il regarde l'appareil en train d'opérer.

Pour aider votre détaillant à mieux vous servir, veuillez inscrire ci-après les numéros de modèle et de série de votre souffleuse à neige et de votre tracteur. Il serait également sage d'en aviser votre compagnie d'assurance. Ces renseignements seront utiles en cas de perte ou de vol d'un équipement ou du tracteur.

MODÈLE : _____

NUMÉRO DE SÉRIE : _____

DATE D'ACHAT : _____

SÉCURITÉ

SÉCURITÉ

Ce symbole, le <<Symbole de Sécurité>> standard de l'industrie, est utilisé tout au long du manuel et sur les autocollants de sécurité de l'équipement pour avertir des dangers possibles de blessures. Il est essentiel de lire les instructions et les règles de sécurité avant d'entreprendre l'assemblage ou d'utiliser cet équipement.

DANGER: Indique un danger immédiat qui causera la mort ou une blessure sérieuse s'il n'est pas évité.

AVERTISSEMENT: Indique un danger potentiel qui peut causer la mort ou une blessure sérieuse s'il n'est pas évité.

ATTENTION: Indique un danger potentiel qui peut causer une blessure.

IMPORTANT: Indique que l'équipement ou la propriété peut être endommagé si les instructions ne sont pas suivies.

NOTE: Donne des informations utiles.

Tous les produits sont conçus pour donner un service fiable s'ils sont opérés et entretenus d'après les instructions. **Lire et comprendre ce manuel avant d'opérer l'équipement**. C'est la responsabilité du propriétaire de s'assurer que toute personne qui opère cet équipement, lise ce manuel et tout autre manuel pertinent, pour se familiariser avec l'équipement et les avertissements de sécurité sinon il pourrait survenir des blessures corporelles ou des bris d'équipement. Si vous avez des questions, communiquer avec votre détaillant.

AVANT L'UTILISATION

Les Enfants

Des accidents tragiques peuvent survenir si l'opérateur n'est pas attentif à la présence des enfants. Les enfants sont attirés par les machines et leur fonctionnement. Ne jamais s'attendre à ce que les enfants demeureront où vous les avez vus en dernier.

1. Garder les enfants loin du lieu de travail et sous la garde d'un adulte responsable.
2. Soyez attentif et couper le contact du moteur du tracteur si un enfant arrive.
3. Lorsque vous reculez, regarder toujours derrière pour détecter la présence d'enfants.
4. Ne laisser jamais les enfants embarquer lorsque vous travaillez. Ils peuvent tomber et se blesser sérieusement ou nuire à une utilisation sûre.
5. Ne laisser jamais un enfant jouer sur le tracteur ou l'équipement même s'ils ne sont pas en opération.
6. Ne laisser jamais un enfant opérer le tracteur même sous la supervision d'un adulte responsable.
7. Soyez très prudent lorsque vous approchez des coins, des arbustes et des arbres où peuvent se cacher des enfants

REMARQUE

Un utilisateur prudent constitue la meilleure assurance contre les accidents. Tout utilisateur, quel que soit son niveau d'expérience, doit lire ce manuel de l'utilisateur ainsi que les autres manuels pertinents avant d'utiliser un équipement. Veuillez lire la section suivante et porter une attention particulière à toutes les recommandations de sécurité présentées dans ce manuel et à celles accolées sur les équipements et sur le tracteur.

LA SOUFFLEUSE À NEIGE

Avant l'Utilisation

1. Lire et comprendre ce manuel de l'utilisateur et le manuel de l'utilisateur du tracteur. Sachez comment utiliser toutes les commandes et comment arrêter l'unité et débrayer toutes les commandes rapidement.

2. Ne jamais porter des vêtements amples, déchirés ou encombrants près du tracteur et de l'équipement. Ils pourraient s'enrouler sur les pièces mobiles ou les commandes, entraînant un risque d'accident.

3. Avant l'arrivée des neiges, inspecter à fond les surfaces sur lesquelles l'équipement sera utilisé et en retirer tout objet pouvant entrer dans l'équipement.

4. Débrayer et passer au point mort avant de démarrer le moteur.

5. Ne pas utiliser l'équipement pendant l'hiver sans porter des vêtements d'hiver adéquats.

6. Ne jamais effectuer des réglages lorsque le moteur est en marche.

7. Maintenir en place tous les gardes et serrer judicieusement toute la quincaillerie de retenue.

8. À intervalles réguliers, vérifier l'usure de toutes les pièces mobiles et remplacer par des pièces d'origine en cas d'usure excessive.

9. Remplacer tout autocollant de sécurité manquant, illisible ou endommagé. Consulter la liste des autocollants dans le manuel de l'opérateur.

10. Ne pas modifier ou altérer cet équipement ou ses composantes, ou le fonctionnement de l'équipement, sans consulter votre détaillant au préalable.

11. Nettoyer la saleté et la poussière se retrouvant sur les autocollants de sécurité.

Utilisation de la Souffleuse à Neige

1. Prendre toutes les précautions possibles avant de laisser le tracteur sans surveillance. Débrayer la prise de force, couper le contact, retirer la clé de contact et abaisser l'équipement au sol.
2. Avant de démarrer la souffleuse, retirer la glace qui s'est accumulée dans la vis et sur l'éventail.
3. Surveiller attentivement les objets qui pourraient entrer dans la souffleuse pendant le déneigement.
4. Mettre le commutateur/levier d'embrayage au point mort avant de démarrer le moteur.
5. Ne pas placer ses mains ou pieds près des pièces mobiles. Rester loin de la sortie de l'équipement en tout temps.
6. Prendre toutes les précautions possibles lors de l'utilisation sur des voies en gravier, des promenades ou des routes, ou lors de leurs traversées. Rester vigilant face aux dangers cachés et à la circulation. Ne pas transporter de passagers.
7. Régler la hauteur du bâti pour avoir une garde au sol suffisante sur terrain accidenté.
8. Couper le contact, retirer la clé de contact, et laisser les pièces mobiles s'arrêter avant de débloquer le bâti ou la chute, et de faire des réparations, des réglages ou une inspection. Utiliser seulement un bout de bois de 36" de long pour débloquer la souffleuse.
9. Si la souffleuse à neige se met à vibrer de façon anormale, couper le contact immédiatement et en vérifier la cause. Les vibrations excessives sont généralement l'indice d'un problème.
10. Ne pas faire fonctionner le moteur à l'intérieur sauf lors du démarrage et pour le transport des équipements vers ou hors du bâtiment. Le monoxyde de carbone est incolore, inodore et mortel.
11. Être extrêmement prudent lors de changements de direction sur des pentes. Ne pas essayer de manœuvrer sur des pentes abruptes.
12. Ne jamais utiliser la souffleuse à neige sans que les gardes et autres dispositifs de sécurité ne soient en place.
13. Ne jamais utiliser la souffleuse à neige près de baie vitrée, automobile, fenêtre encastrée, remblais, etc., sans avoir régler l'angle de sortie de la neige.
14. Ne jamais utiliser l'équipement à haute vitesse sur une surface glissante.
15. Être particulièrement prudent au moment de faire marche arrière.
16. Ne jamais diriger la sortie vers des personnes ou des animaux. Un objet projeté peut causer des blessures.
17. Débrayer la puissance à la vis/éventail lors du transport ou lorsqu'ils ne sont pas requis.
18. Ne jamais utiliser la souffleuse à neige sans une bonne visibilité et un bon éclairage. Une exposition prolongée à des bruits forts peut causer la diminution ou la perte de l'ouïe. Portez un appareil de protection tels que des coquilles ou des bouchons en mousse pour éviter l'exposition à des niveaux de bruit inacceptables ou inconfortables.

LE TRACTEUR

Information Générale

Lire attentivement le manuel de l'utilisateur du tracteur avant de l'utiliser. Le manque de connaissances sur l'utilisation peut entraîner des accidents.

1. Ne permettre à personne, sauf à l'utilisateur, d'être sur le tracteur. Il n'y a pas de place sécuritaire pour un passager supplémentaire.

Utilisation du Tracteur

1. Ne jamais laisser le moteur du tracteur en marche dans un édifice sans ventilation adéquate. Les fumées d'échappement sont toxiques.
2. Ne jamais laisser une flamme près du réservoir à essence ou de la batterie.
3. S'assurer que les gardes soient installés avant d'utiliser un équipement entraîné par prise de force et toujours remplacer les gardes s'ils sont endommagés.
4. Toujours arrêter le tracteur complètement, couper le contact du moteur, retirer la clé de contact et abaisser l'équipement au sol avant de laisser le tracteur sans surveillance.
5. Ne jamais stationner le tracteur sur une pente abrupte.
6. Ne tentez pas de manœuvrer sur des pentes abruptes.
7. L'utilisation de chaînes sur les pneus pour améliorer la motricité et la stabilité est recommandée.
8. Toujours conduire le tracteur à des vitesses compatibles avec la sécurité, particulièrement sur des terrains accidentés, en traversant des fossés, ou lors de virages.
9. Manipuler le carburant avec soin car il est très inflammable.
10. Utiliser un contenant sécuritaire approuvé pour le carburant.
11. Ne jamais ajouter de carburant lorsque le moteur fonctionne ou est chaud.
12. Remplir le réservoir de carburant à l'extérieur en étant prudent. Refermer le bouchon du réservoir et du contenant et essuyer le carburant renversé.
13. Ne jamais permettre à quiconque d'opérer la souffleuse avant d'être complètement familier avec l'opération du tracteur et de la souffleuse.
14. S'assurer que le tracteur a des contrepoids tel que recommandé par votre détaillant. Les poids offrent l'équilibre nécessaire pour prévenir le renversement, la perte de traction ou de direction.
15. S'assurer que toutes les composantes sont installées correctement AVANT de démarrer.

Pendant l'Utilisation

1. Ne jamais laisser quiconque monter avec vous sur le tracteur ou la souffleuse. Il n'y a pas de place sûre pour les passagers. L'opérateur DOIT s'asseoir sur le siège du tracteur.
2. Le port d'équipement de sécurité pour les yeux et l'ouïe est recommandé.
3. N'utiliser que pendant le jour ou lorsque l'endroit est très bien éclairé par des lumières.
4. Débrayer la prise de force, mettre au point mort, appliquer le frein, abaisser l'équipement au sol, couper le contact, retirer la clé et s'assurer que les composantes de rotation soient arrêtées AVANT de quitter son siège.
5. Inspecter la souffleuse après avoir frappé tout objet pour déceler toutes les pièces qui seraient endommagées ou une source de danger.

ENTRETIEN

1. Stationner le tracteur/ la souffleuse sur un terrain plat, mettre le frein, débrayer la prise de force, couper le contact, retirer la clé et abaisser l'équipement au sol AVANT de procéder à des ajustements.
2. Pour éviter les blessures, ne jamais régler, débloquer ou faire l'entretien de la souffleuse lorsque le moteur du tracteur est en marche et s'assurer que les composantes de rotation sont arrêtées AVANT de quitter son siège.
3. Garder le tracteur/ la souffleuse propre. Une accumulation de saleté peut affecter le fonctionnement et occasionner des blessures corporelles sérieuses.
4. Toujours porter des lunettes de sécurité lorsque vous nettoyez ou faites l'entretien de la souffleuse.
5. Ne jamais travailler sous le tracteur/ la souffleuse à moins qu'il/ elle ne soit soutenu(e) par des supports de sécurité.
6. S'assurer que tous les protecteurs et les gardes soient remis en place après l'entretien, le nettoyage ou une réparation.
7. N'apporter aucune modification à cet équipement, ses composantes ou ses utilisations. Si vous avez des questions sur des modifications, communiquer avec votre détaillant.

TRANSPORT

Si vous devez conduire votre tracteur sur les voies publiques, il doit être équipé d'un emblème de véhicule lent (<<Slow Moving Vehicle: SMV>>). Vérifier les lois et règlements qui pourraient s'appliquer.

1. Garder à l'œil les autres véhicules lorsque vous devez circuler sur les voies publiques.

ENTREPOSAGE

Avant d'entreposer la souffleuse, certaines précautions sont nécessaires pour prévenir la détérioration.

1. Nettoyer la souffleuse complètement.
2. Faire toutes les réparations nécessaires.
3. Remplacer tous les autocollants de sécurité qui sont endommagés, perdus ou ne sont plus lisibles. Si une pièce qui doit être remplacée nécessite un autocollant, obtenez-en un nouveau de votre détaillant et placez-le au même endroit que celui de la pièce originale.
4. Repeindre toutes les pièces sur lesquelles la peinture est usée ou disparue.
5. Lubrifier la souffleuse comme décrit à la section **<<Lubrification>>.**
6. Lorsque la souffleuse est sèche, appliquer de l'huile sur toutes les pièces mobiles. Appliquer généreusement de l'huile sur toutes les surfaces comme protection anticorrosion.
7. Entreposer dans un endroit sec.

AUTOCOLLANTS

Remplacer Immédiatement si Endommagés

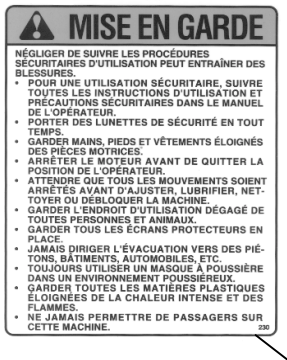

660989

660988

656779

Situé sur l'arbre à cardan

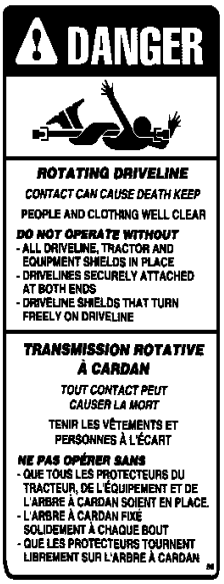

656781

SA74: 664396
SA80: 662229

656780

Inclus avec Option 8046

2500316

664548

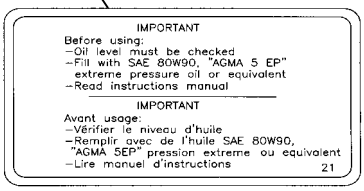

655834

ASSEMBLAGE - SOUFFLEUSE

La souffleuse est assemblée à la manufacture, cependant, les pièces contenues dans le sac qui est fourni avec la souffleuse doivent être assemblées. Utiliser le manuel afin de prendre connaissance des pièces à installer. Séparer les boulons et les écrous selon leurs grandeurs. Après l'assemblage, serrer la boulonnerie en vous référant à la table de spécification des couples contenue à la fin du manuel.

Installation de l'Attache Trois Points
(Figure 1)

1. Retirer les boulons 3/4" NC x 4" (item 6) les rondelles de blocage et les écrous des tubes d'attache de la souffleuse. Installer l'attache du bas de gauche et celle de droite (items 2-3) à la souffleuse en utilisant la boulonnerie précédemment mentionnée.

NOTE: Les bras d'attache ont trois trous. Utiliser les trous pour ajuster la distance au tracteur, afin de laisser une hauteur de 6'' entre le sol et l'arbre à cardan lorsque la souffleuse est attachée.

2. Installer les deux fers plats d'attelage (item 4) aux attaches du bas (items 2-3) en utilisant les trous du haut. Fixer avec deux boulons 3/4" NC x 2" (item 9), avec des rondelles de blocage et des écrous (items 7-8).
3. Relier chacun des fers plats d'attelage (item 4) à l'attache supérieure (item 1) avec un boulon 3/4" NC x 4" (item 13), une rondelle de blocage et un écrou (items 7-8).
4. Fixer l'attache supérieure (item 1) au trou sur le dessus de la souffleuse en utilisant un boulon 3/4" NC x 2" (item 9), une rondelle de blocage et un écrou (items 7-8).
5. Accrocher la chaîne de sécurité de l'arbre à cardan dans les trous 7/16" sur chaque fer plat (item 4).
6. Serrer tous les boulons selon la table de spécification des couples à la fin du manuel.

NOTE: Nous recommandons d'installer la chaîne de sécurité de l'arbre à cardan afin de le supporter lorsque vous entreposez votre souffleuse.

Figure 1

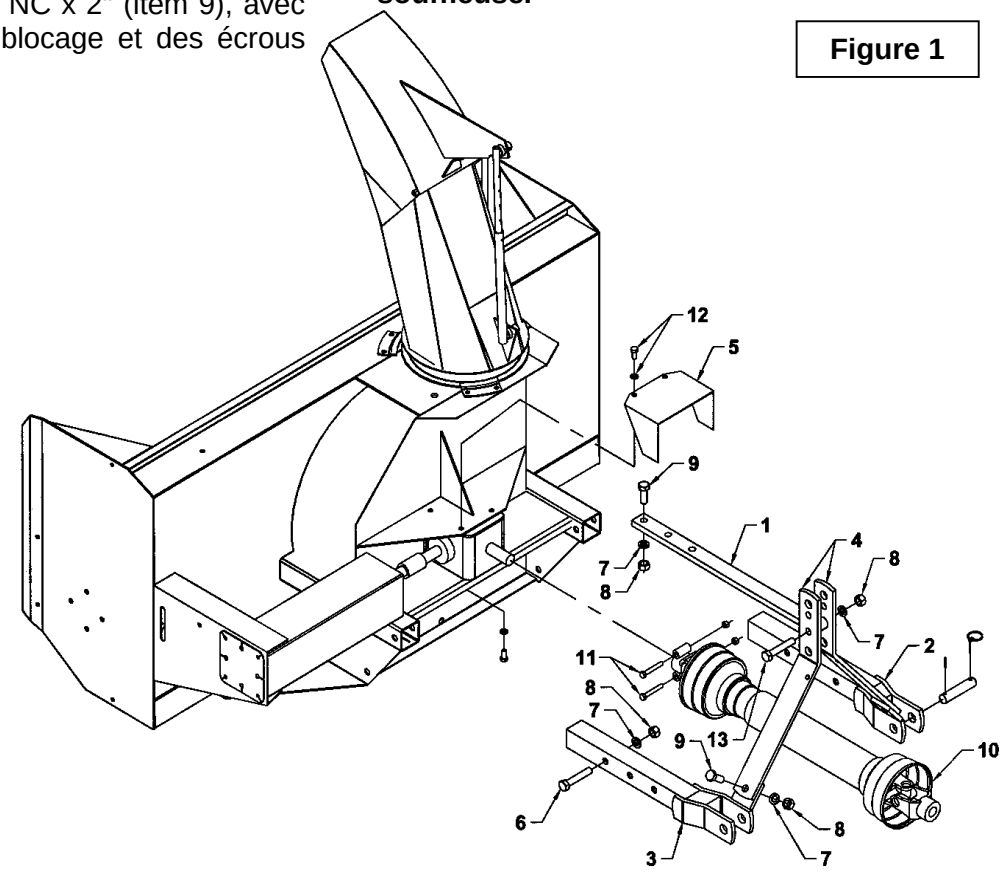

Installation de la Souffleuse
(Figure 2)

1. Relier le bras d'attache du tracteur (item 1) aux attaches de la souffleuse (item 7), utiliser les goupilles (item 2), les goupilles à anneau (item 4) et les goupilles à ressort (item 3).
2. Installer le bras d'ajustement du tracteur (item 5) dans le trou du haut ou du bas (item 8) en utilisant les goupilles du tracteur (item 6).
3. Pour mettre le tracteur au niveau de l'avant à l'arrière, utiliser le bras d'ajustement du tracteur (item 5).
4. Pour le mettre au niveau d'un côté à l'autre, utiliser le bras situé au bras de relevage, du côté droit du tracteur.
5. Ajuster le tendeur ajustable du tracteur afin que le tracteur n'oscille pas. Assurez-vous qu'il n'encombre pas les pneus du tracteur.

MISE EN GARDE : Avant de relier l'arbre à cardan de la souffleuse à l'arbre de prise de force du tracteur, assurez-vous que l'arbre à cardan de la souffleuse ne sera pas trop long lorsqu'il est en position relevée, abaissée ou à mi-course. Si l'arbre est trop long, il doit être raccourci.

6. Connecter l'arbre à cardan de la souffleuse à la prise de force du tracteur en s'assurant que le tout est bien relié au tracteur.
7. Attacher la chaîne de sécurité de l'arbre à cardan au protecteur pour empêcher la rotation de ce dernier.
8. Avant d'opérer la souffleuse, relever le pied de stationnement.

NOTE: Tout dépendant du type de tracteur, il peut être nécessaire d'installer des contrepoids à l'avant du tracteur, pour assurer la stabilité.

Installation de l'Arbre à Cardan

1. Enlever la peinture de la partie rainurée de l'arbre de la boîte d'engrenage et graisser l'arbre à cardan et la fourche de l'arbre à cardans.
2. Retirer les deux boulons de la fourche et connecter l'arbre à cardan à la souffleuse. Assurez-vous que l'arbre à cardan est correctement connecté en remplaçant la boulonnerie, et en serrant selon la table de spécification des couples à la fin du manuel.

Retirer la Souffleuse du Tracteur:

Choisir un terrain au niveau. Retirer la prise de force et la maintenir avec la chaîne. Détacher le bras d'ajustement du haut. Détacher ensuite le bras d'ajustement du bas, situé du côté droit. Puis, détacher celui du côté gauche.

IMPORTANT: Pour éviter tout risque d'endommager la souffleuse, resserrer la boulonnerie après 10 heures d'opération.

Figure 2

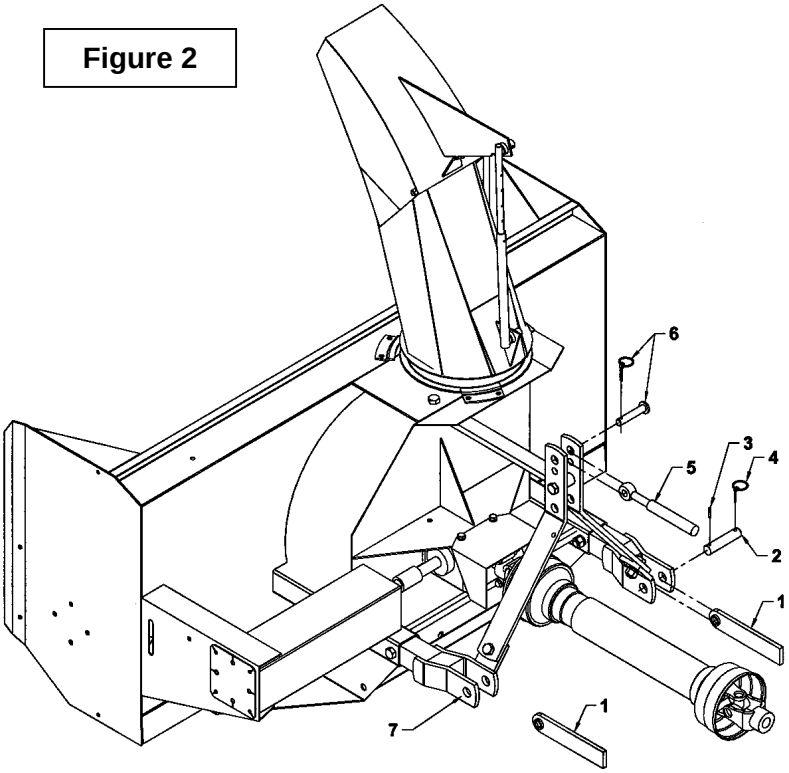

Rotation Hydraulique par Cylindre - Kit 8046 ***Figure ci-dessous ↓***

1. Fixer la chute avec les plaques de retenue (et les espaceurs pour SA74 & SA80), avec six boulons 1/2"NC et 1 1/4" (item 11) et des écrous à bride rainurée (item 13). Ne pas serrer immédiatement. Ne pas installer la plaque de retenue située à droite immédiatement.
2. Fixer le support de cylindre (item 1) dans le trou 17/32" du bâti de la souffleuse avec un boulon hex. 1/2"NC x 1 1/4" (item 10), une rondelle plate (item 16) et un écrou à bride rainurée (item 13).
3. Installer la cale (item 5) sur le bâti. Insérer le coussinet (item 6) dans le trou du basculeur (item 2). Glisser le basculeur entre les fers plats du support de cylindre (item 1) vis-à-vis le trou 13/16" du bâti.
4. **Pour SA74 & SA80:** Insérer le fer plat trois points supérieur dans l'ouverture située à l'arrière du bâti. Fixer avec une rondelle de blocage 3/4" (item 15), un boulon hex. 3/4"NC x 5" (item 9) et un écrou 3/4" NC (item 12), tel qu'illustré sur la figure. Serrer fermement. Installer le tirant (item 3) en le glissant sous le fer plat soudé situé à la base de la chute (tel qu'illustré sur la figure) et passer par en-dessous une rondelle plate 9/16" (item 16) et une vis à épaulement 1/2" x 3/4" X 3/8"NC (item 7) en basculant la chute. Serrer légèrement avec une rondelle plate 7/16" (item 17) et un écrou à bout évasé 3/8"NC (item 14) en s'assurant que le tirant pivote sans trop d'effort.
5. **Pour B84 & B94:** Fixer le tout avec un boulon 3/4" NC x 5" (item 9) (Pour les modèles d'avant 2002, utiliser un boulon 3/4" NC x 4 1/2"), une rondelle de blocage (item 15) et un écrou (item 12) tel qu'illustré sur la figure. Serrer fermement. Installer le tirant (item 3) en le glissant sur le fer plat soudé situé à la base de la chute (contrairement à l'illustration) et passer par en-dessous une rondelle plate 9/16" (item 10) et une vis à épaulement 1/2" x 3/4" X 3/8"NC (item 7) en basculant la chute. Serrer légèrement avec une rondelle plate 7/16" (item 17) et un écrou à bout évasé 3/8"NC (item 14) en s'assurant que le tirant pivote sans trop d'effort.
6. Fixer l'autre extrémité du tirant en le glissant par-dessus le basculeur (item 2), insérer une rondelle plate 9/16" (item 16) entre les deux. Passer une vis à épaulement 1/2" x 1" x 3/8"NC (item 8) par en-dessous et serrer avec une rondelle plate 7/16" (item 17) et un écrou à bout évasé 3/8"NC (item 14) en s'assurant que le tout pivote sans trop d'effort.
7. Installer la plaque de retenue de droite.

Note: Graisser la base de la chute régulièrement afin d'éviter une usure prématurée.

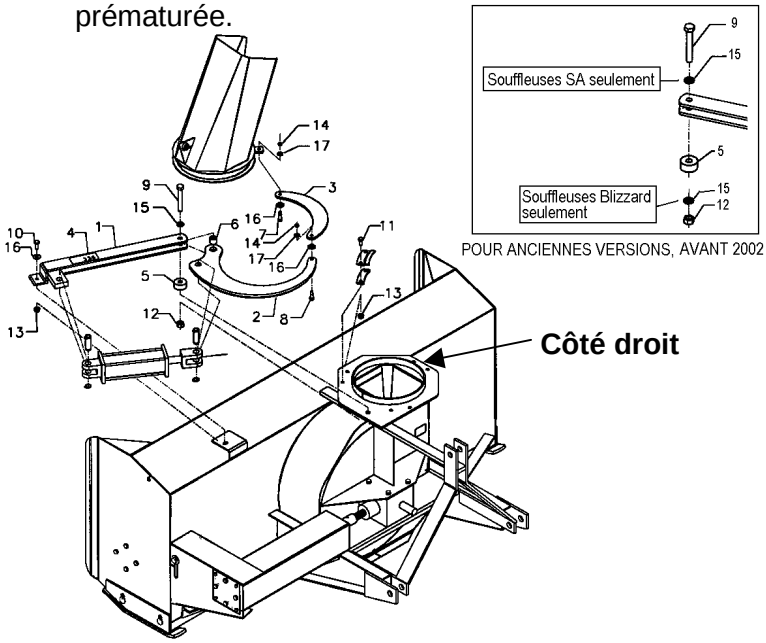

Rotation Manuelle – 8051 (Option) (*Figure A, page suivante)*

1. Retirer le manchon de rotation (item 16) en enlevant le boulon et l'écrou (item 17).
2. Fixer la chute avec les trois plaques de retenue (et les espaceurs pour SA74 & SA80), avec six boulons 1/2" x 1 1/4" (item 9) et des écrous à bride rainurée (item 12).
3. Aligner le fer plat de fixation (item 2) avec les deux trous supérieurs du bâti (fig. B, items 1-2) tel qu'illustré sur la figure 1. Fixer avec un boulon 3/4"NC x 2 1/2" (item 5), une rondelle de blocage (item 13) et un écrou (item 10) dans le trou près de la chute (fig. B, item 1), et un boulon 1/2"NC x 1 1/4" (item 8), une rondelle plate 9/16" (item 15) et un écrou à bride rainurée 1/2"NC (item 12) dans l'autre trou (fig. B, item 2).
4. Installer le support de la rotation manuelle (item 1) sur le fer plat de fixation (item 2) tel qu'illustré. Fixer sur le côté gauche avec un boulon 5/8" x 2 1/2" (item 6), deux rondelles plates 11/16" (item 14) et un écrou à bague de nylon (item 11), et sur le côté droit avec un boulon 1/2" x 1 3/4" (item 7) et un écrou à bride rainurée (item 12).
5. Réinstaller le manchon de rotation (item 16).

MISE EN GARDE : Pour éviter les blessures, lorsque vous soulevez la souffleuse à sa hauteur maximum, assurez-vous que la manivelle n'est pas dans l'aire de travail de l'opérateur.

Installation du Câble (Figure A, page suivante)

1. Placer le côté gauche du déflecteur parallèle avec l'avant de la souffleuse, tel qu'illustré au bas de la page.
2. Tourner l'ouverture du déflecteur vers la droite dans le sens horaire à un angle d'environ 40°.
3. Fixer les extrémités du câble (item 3) avec du ruban électrique pour l'empêcher de s'effilocher.
4. Passer le câble au travers du tube de rotation (item 17) en laissant un surplus de 8" et en le bloquant temporairement avec l'attache de câble (item 4).
5. Tourner le câble d'un tour complet autour de la base de la chute, dans le sens horaire.
6. Passer le câble dans les deux petits trous de la base de la chute (item 18), vers l'intérieur puis vers l'extérieur.
7. Continuer de diriger le câble en passant sous la poulie (item 19).
8. Tourner la chute dans la direction opposée, selon le même angle de 40°, en tournant la manivelle d'une main (item 16) dans le sens anti-horaire, et en maintenant le câble tendu.
9. Fixer les deux extrémités du câble ensemble en utilisant l'attache de câble (item 4). S'assurer que le câble est bien tendu.

NOTE: Graisser la base de la chute régulièrement afin d'éviter une usure prématurée.

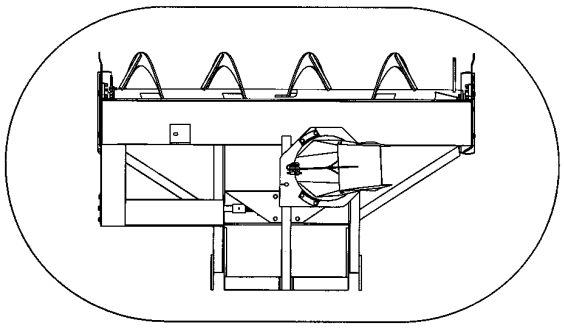

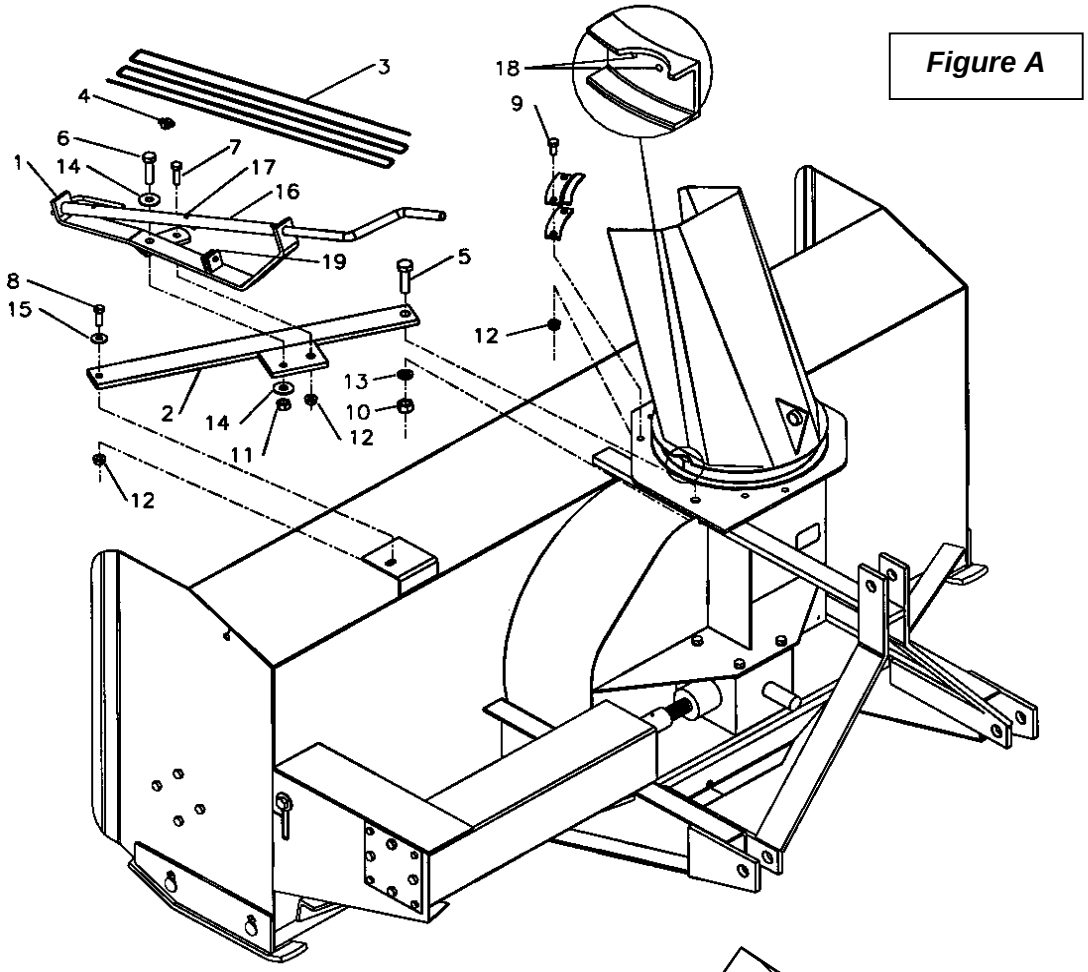
Figure A
3
4
6
7
1
14
17
16
19
5
8
15
2
14
11
12
13
10
12
12
18
9

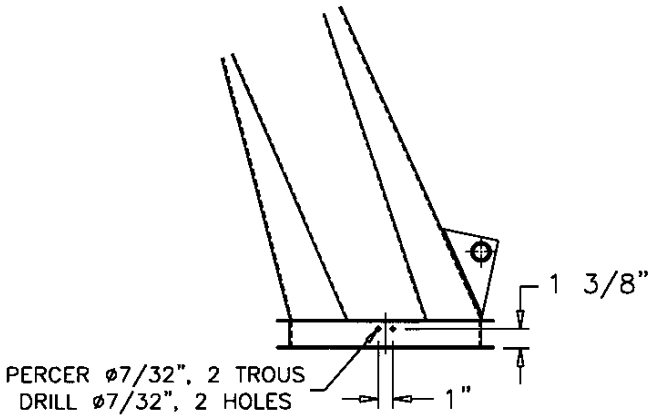
1 3/8"
PERCER ø7/32", 2 TROUS
DRILL ø7/32", 2 HOLES
1"

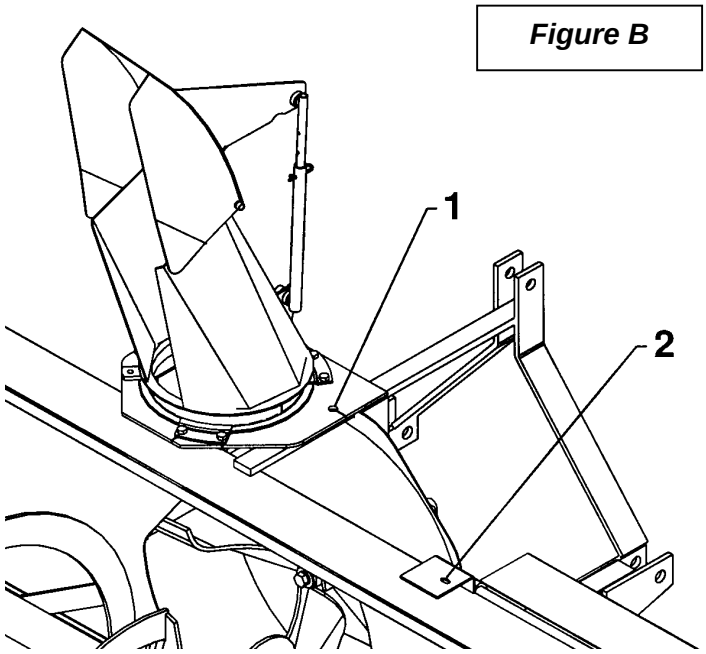
Figure B
1
2

PRÉPARATIFS

1. Lisez le manuel de l'opérateur attentivement avant d'utiliser le tracteur et la souffleuse à neige. Soyez très familier avec les systèmes de contrôle et l'utilisation adéquate de l'équipement. Sachez comment arrêter les unités et désengager les unités de contrôle rapidement.
2. Assurez-vous que la souffleuse est déneigée avant de mettre l'arbre à cardans en marche.
3. Assurez-vous que la vis et l'éventail sont libres d'encombrement.
4. Vérifier le niveau d'huile de la boîte d'engrenage, ajouter de l'huile SAE 80W90, AGMA 5EP, ou l'équivalent, si cela est nécessaire.
5. Vérifier les trois boulons de carrosserie qui sont situés sur les deux vis et sur la boîte d'engrenage, ils doivent être serrés adéquatement.
6. Ajuster les patins au niveau afin qu'ils glissent correctement.
7. Porter des vêtements d'hiver adéquats lorsque vous utilisez l'équipement.

COMMANDES

Ajustement du Déflecteur

L'angle du déflecteur doit être ajusté pour que la neige soit renvoyée à la bonne distance. Pour ajuster l'angle du déflecteur, desserrer les vis qui sont situées sur les côtés, ajuster le déflecteur à l'angle approprié, resserrer les vis.

Vitesse de Déplacement

La vitesse de déplacement dépend de la profondeur et de la densité de la neige à souffler. Normalement, la vitesse doit varier entre 4 à 7 milles à l'heure pour une neige poudreuse de 3 à 6 pouces au sol, et de 1 à 3 milles à l'heure pour une neige dense, mouillée et glacée. Pour effectuer des déplacements, désengager la prise de force et relever la souffleuse à sa hauteur maximale.

Rotation Manuelle (si inclus)

En tournant la manivelle dans le sens horaire, la chute tourne dans le sens horaire.

Levage et Descente de la Souffleuse

Actionner le levier trois points situé à droite du siège, vers le bas ou vers l'avant pour abaisser, et vers le haut ou vers l'arrière pour relever.

MISE EN GARDE : Par mesure de sécurité, assurez-vous que le moteur et toutes les composantes de l'équipement sont complètement arrêtées, et que la prise de force est désactivée AVANT de faire quelques ajustements que ce soit.

Prise de Force

La prise de force est actionnée en soulevant vers le haut le levier de la prise de force, situé sur le côté gauche du siège du conducteur. Pousser vers le bas pour désactiver.

Ajustement de la Chaîne d'Entraînement

L'usure prématurée de la chaîne peut être occasionnée par une tension trop grande. Il est donc important que la chaîne ne soit pas tendue au maximum.

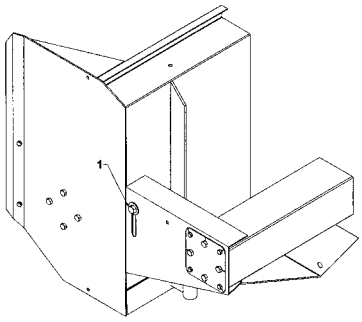

- Pour ajuster la tension de la chaîne d'entraînement, desserrez le boulon (voir figure, item 1), en retenant le pignon tendeur au châssis de la souffleuse.
- Pour serrer la chaîne, abaissez le boulon. Réglez la tension à 1/2'' de fléchissement dans une longueur de chaîne. Serrez le boulon en retenant fermement le pignon tendeur.

Réglage des Patins

Stationner le tracteur/l'équipement sur un terrain plat, placer la transmission au neutre, mettre le frein, soulever la souffleuse à la position de transport (bien bloquer avant de procéder aux ajustements), couper le contact et retirer la clé. Retirer la goupille à anneau (item 1) de chaque patin (item 2).

Retirer ou ajouter des espaceurs selon le besoin. Pour augmenter la distance, placer plus d'espaceurs sous le support de patin. (Il doit toujours y avoir 5 espaceurs au total au-dessus et au-dessous des supports de patin) Placer les 2 patins à la même hauteur. Réinstaller les goupilles à anneau (item 1).

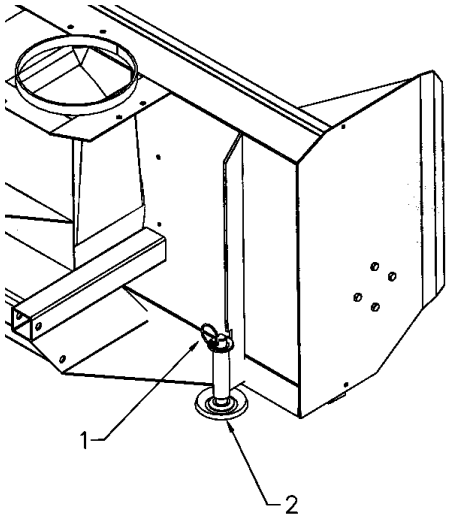

TECHNIQUE DE DÉNEIGEMENT

Lors de l'enlèvement de la neige, n'utilisez pas la souffleuse comme une lame niveleuse pour pousser la neige. Laissez la souffleuse avancer par elle-même dans les gros amoncellements de neige. Si la vitesse du tracteur est trop grande, la souffleuse peut devenir surchargée et s'engorger. Pour de meilleurs résultats, levez la souffleuse et enlevez la couche de neige supérieure. Une seconde passe avec la souffleuse enlèvera le reste de neige.

IMPORTANT : Utilisez la vitesse de révolution maximum lors de l'enlèvement de neige mouillée et collante. Une vitesse de révolution trop basse aura tendance à faire obstruer la chute.

MISE EN GARDE : **N'utilisez jamais les mains pour déboucher la chute. Utilisez un bâton ou une planche de bois. N'essayez pas de dégager une chute bloquée de neige lorsque le moteur du tracteur est en marche. Si la chute se bouche, débrayez la souffleuse, arrêtez le moteur du tracteur, retirez la clef de contact et ensuite dégagez la neige de la chute.**

Voici la technique de déneigement qui vous permettra de déblayer la neige efficacement. Cette technique vous permettra d'envoyer la neige à l'endroit que vous désirez. De plus, vous pourrez ainsi effectuer le déblayage en une seule passe.

PROCÉDURE 1

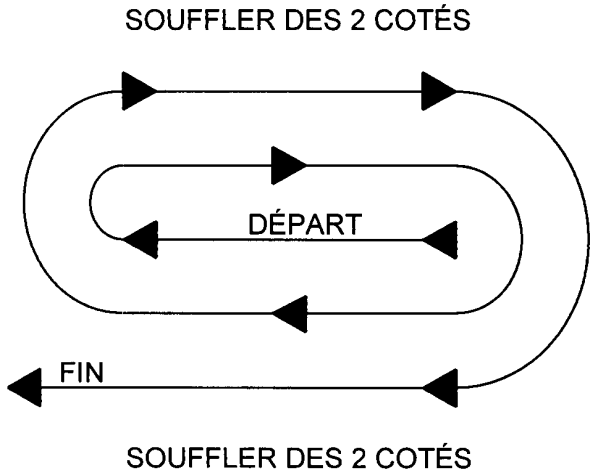

PROCÉDURE 2

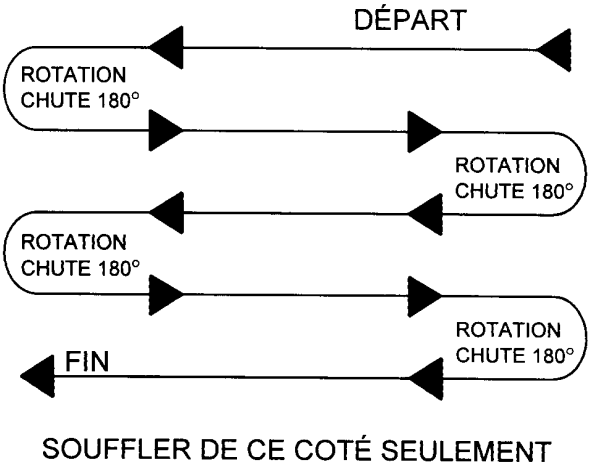

Lorsqu'il est possible de souffler la neige d'un côté ou de l'autre (voir illustration), il est avantageux de commencer le déblayage au centre. Soufflez longitudinalement d'un bout à l'autre du terrain en envoyant la neige vers les deux côtés sans changer la direction de la chute.

Si la neige ne peut-être soufflée que d'un seul côté, commencez en sens opposé de la cour ou du trottoir (voir ci-haut). À la fin de la passe, tournez la chute à 180 degrés dans le sens opposé pour faire une autre passe. Toujours tourner la chute à 180 degrés pour que la neige soit toujours dirigée dans la même direction.

ENTRETIEN

Remisage

1. Vérifiez la boulonnerie à intervalle régulier de sorte qu'elle soit correctement serrée.

2. Ne jamais remiser le tracteur dans un endroit où il y a des flammes vives ou des étincelles si le réservoir à essence n'est pas vide. Laissez le moteur refroidir avant de remiser le tracteur.

3. Activez la souffleuse quelques minutes avant de souffler la neige pour prévenir le gel de l'éventail et de la vis.

AVERTISSEMENT: Assurez-vous de bloquer de façon sécuritaire la souffleuse, avec des supports appropriés, si vous devez travailler en dessous de celle-ci.

Arbre à Cardan

IMPORTANT: Lorsque la souffleuse reste inutilisée pour plus de deux semaines, effectuer l'entretien de l'arbre à cardan et toujours le remiser dans un endroit sec et à l'abris des intempéries.

Lubrification (voir Schéma ci-dessous)

1. **ENGRENAGE** : Vérifiez le niveau d'huile de la boîte d'engrenage à chaque mois. Ajoutez de l'huile SAE 80W90, AGMA 5EP ou l'équivalent, si nécessaire.

2. **SECTIONS DE LA VIS** : Graissez les accouplements sur chacune des vis à toutes les 24 heures d'opération ou une fois par année.

3. **CHAÎNE RÉDUCTION** : Lubrifiez avec de l'huile à scie à chaîne à toutes les 4 heures d'opération et après chaque utilisation.

4. **CHUTE** : Huilez la base de la chute à toutes les 8 heures d'utilisation.

5. **ARBRE(S) À CARDAN** : Graissez tous les joints en ''U'' à toutes les 8 heures d'opération. Faites glisser l'arbre à cardan et enduisez les surfaces coulissantes de graisse à toutes les 8 heures d'opération.

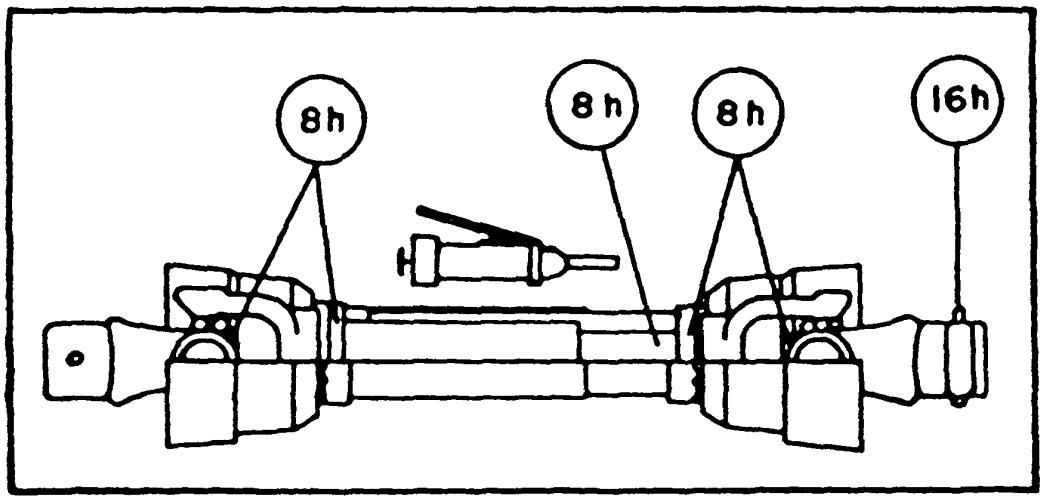

PIÈCES

INTRODUCTION

Toutes les pièces sont illustrées en vues éclatées montrant le positionnement relatif des pièces les unes par rapport aux autres. Des numéros de référence sont utilisés avec chaque illustration. Ces numéros correspondent à ceux de la colonne <<Numéro de Référence>> (RÉF.), et sont suivis de la description et de la quantité nécessaire.

O/L - <<Obtenir Localement>> dans la colonne des numéros de pièces indique une pièce facilement disponible chez votre fournisseur local de quincaillerie.

Les côtés droit, gauche, avant et arrière sont ceux vus par l'utilisateur faisant face au volant.

Les commandes doivent indiquer la description complète de la pièce, le numéro de pièce adéquat, la quantité totale requise, le numéro de série de l'équipement, la méthode d'expédition et l'adresse d'envoi.

Le manufacturier se réserve le droit de changer, modifier, ou éliminer de temps à autre, pour des raisons techniques ou autres, toute donnée contenue dans ce manuel ou tout produit, sans aucune responsabilité ou obligation de sa part.

SOUFFLEUSE À NEIGE SA74 & SA80

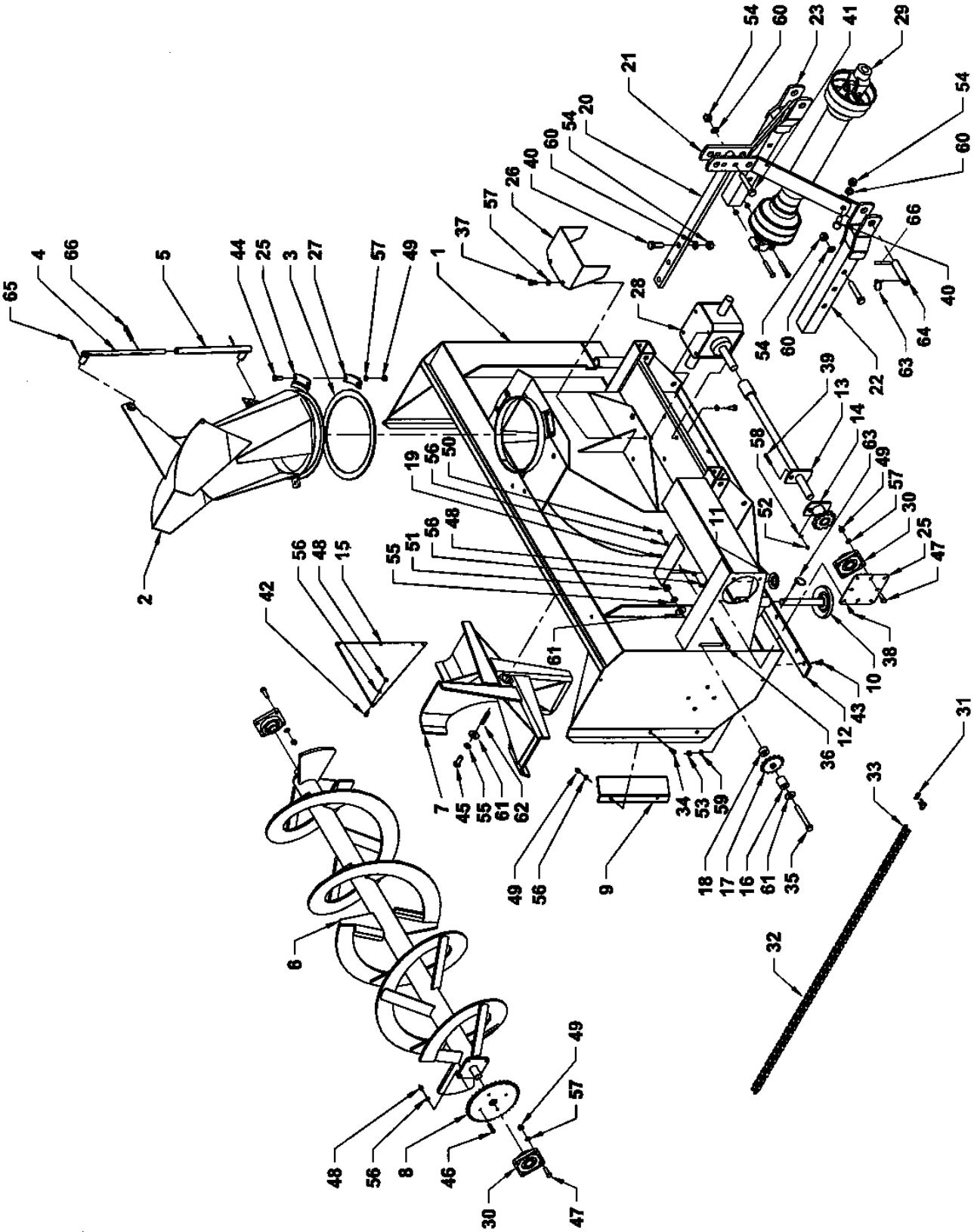

SOUFFLEUSE À NEIGE SA74 & SA80

RÉF.	DESCRIPTION	QTÉ.	# PIÈCE SA74	QTÉ.	# PIÈCE SA80
1	Bâti	1	----	1	----
2	Chute assemblée	1	664927	1	664927
3	Anneau en "UHMW" 1/4"	1	662861	1	662861
4	Tige d'ajustement	1	654074	1	654074
5	Tube d'ajustement	1	654076	1	654076
6	Vis	1	664385	1	664992
7	Éventail	1	664378	1	664378
8	Pignon 60A38 (1 1/4" de trou)	1	654007	1	654007
9	Protecteur de chaîne	1	655778	1	655778
10	Patin ajustable	2	663591	2	663591
11	Coussinet pour patin	10	659393	10	659393
12	Râcloir	1	664386	1	662684
13	Arbre de commande	1	664387	1	662837
14	Plaque de cisaillement	1	654024	1	654024
15	Plaque de restriction	1	661821	1	661821
16	Coussinet du tendeur	1	656911	1	656911
17	Pignon tendeur	1	654010	1	654010
18	Coussinet du tendeur	1	656912	1	656912
19	Protecteur de chaîne	1	662688	1	662688
20	Attache supérieure	1	655781	1	655781
21	Fer plat d'attelage	2	655779	2	655779
22	Attache inférieure gauche	1	655780	1	655780
23	Attache inférieure droite	1	655789	1	655789
24	Plaque de retenue	3	654077	3	654077
25	Support d'entraînement	1	662687	1	662687
26	Protecteur d'arbre à cardan	1	654654	1	654654
27	Espaceur de la plaque de retenue	3	661643	3	661643
28	Boîte d'engrenage	1	662195	1	662195
29	Arbre à cardan	1	662538	1	662538
30	Roulement trou 1 1/4"	3	4300001	3	4300001
31	Maille d'accouplement #60	1	654839	1	654839
32	Chaîne #60 incluant maille d'accouplement	1	655788	1	655788
33	Demi-maille #60	1	654025	1	654025
34	Boulon hex. 3/8" NC x 1"	2	O/L	2	O/L
35	Boulon hex 5/8" NC x 5"	1	O/L	1	O/L
36	Boulon à carrosserie 3/8" NC x 4 1/2"	1	O/L	1	O/L
37	Boulon hex 1/2" NC x 1"	8	O/L	8	O/L
38	Boulon hex 3/8" NC x 3/4"	8	O/L	8	O/L
39	Boulon hex 5/16 NC x 2" Gr.5	1	O/L	1	O/L
40	Boulon hex 3/4" NC x 2"	3	O/L	3	O/L
41	Boulon hex 3/4" NC x 4"	3	O/L	3	O/L
42	Goupille en épingle 5mm x 100mm lg	1	O/L	1	O/L
43	Boulon à charrue 7/16" NC x 1 1/2"	11	O/L	11	O/L

SOUFFLEUSE À NEIGE SA74 & SA80

RÉF.	DESCRIPTION	QTÉ.	# PIÈCE SA74	QTÉ.	# PIÈCE SA80
44	Boulon hex 1/2" NC x 1 1/4"	4	O/L	4	O/L
45	Boulon hex. 5/8 NC x 1 1/2"	1	O/L	1	O/L
46	Boulon hex 3/8" NC x 1 1/4"	4	O/L	4	O/L
47	Boulon hex 1/2" NC x 1 1/2"	12	O/L	12	O/L
48	Écrou hex. 3/8" NC	14	O/L	14	O/L
49	Écrou hex. 1/2" NC	16	O/L	16	O/L
50	Écrou à ailette 3/8" NC	1	O/L	1	O/L
51	Écrou hex. 5/8" NC	1	O/L	1	O/L
52	Écrou hex 5/16" NC	1	O/L	1	O/L
53	Écrou hex 7/16" NC	11	O/L	11	O/L
54	Écrou hex 3/4" NC	6	O/L	6	O/L
55	Rondelle de blocage 5/8"	2	O/L	2	O/L
56	Rondelle de blocage 3/8"	14	O/L	14	O/L
57	Rondelle de blocage 1/2"	24	O/L	24	O/L
58	Rondelle de blocage 5/16"	1	O/L	1	O/L
59	Rondelle de blocage 7/16"	11	O/L	11	O/L
60	Rondelle de blocage 3/4"	6	O/L	6	O/L
61	Rondelle plate trou 11/16"	3	O/L	3	O/L
62	Clé 3/8" x 3/8" x 2 3/4" lg	1	654174	1	654174
63	Goupille à anneau 7/16"	4	O/L	4	O/L
64	Goupille pour 3 points	2	655813	2	655813
65	Goupille fendue 1/4" x 2"	2	O/L	2	O/L
66	Goupille à ressort 1/4" x 1 1/4"	2	O/L	2	O/L

CHUTE SEMI-INDUSTRIELLE – KIT 9485

RÉF.	DESCRIPTION	QTÉ.	# PIÈCE
1	Déflecteur	1	664649
2	Déflecteur central	1	654899
3	Base de la chute	1	664648
4	Tige de la charnière	2	654075
5	Rondelle plate trou 1/2" dia.	6	O/L
6	Tige d'ajustement	1	654896
7	Goupille fendue 1/8" dia. X 1"	6	O/L
8	Goupille fendue 3/16" dia. X 1 1/2"	2	O/L
9	Bras d'ajustement	2	654895

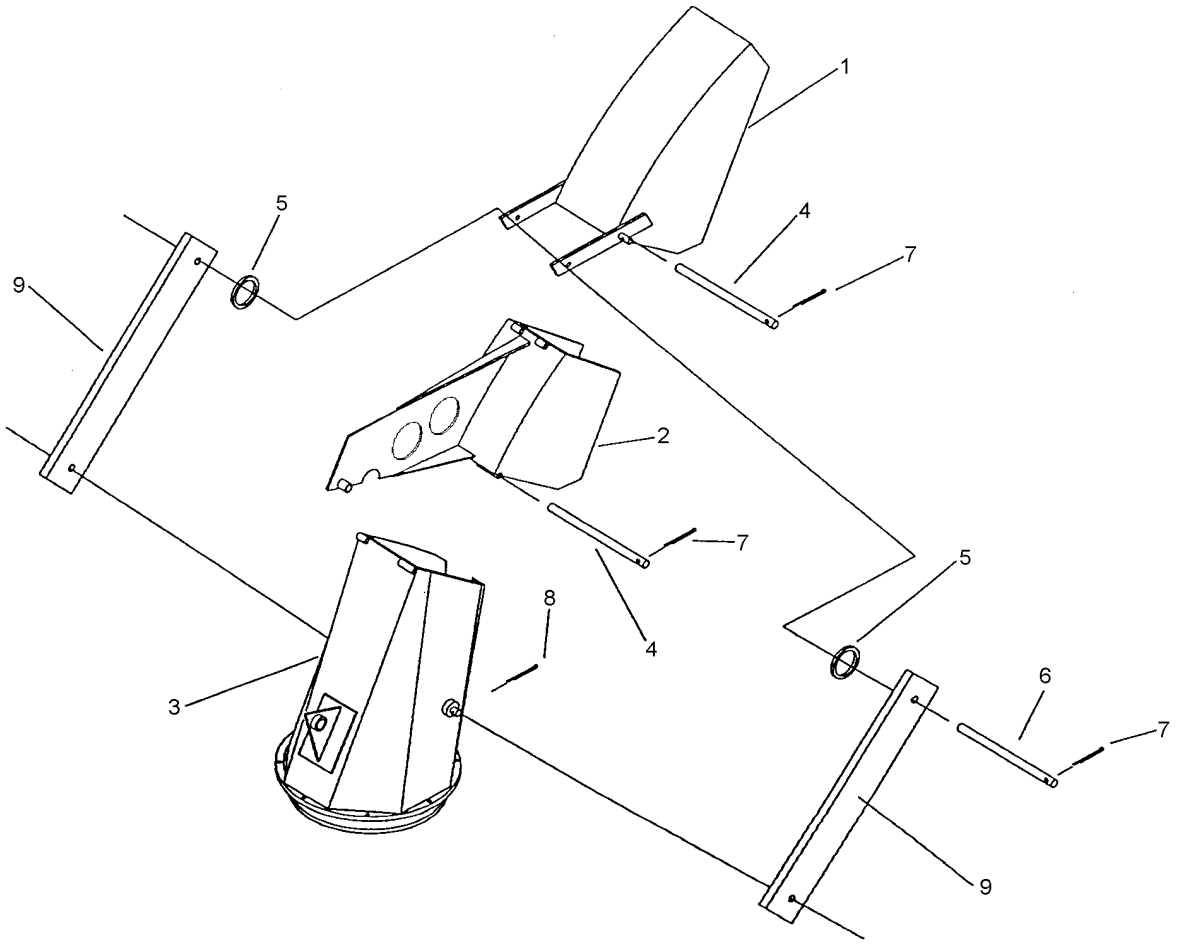

CHUTE À ROTATION MANUELLE - 8051

RÉF.	DESCRIPTION	QTÉ.	# PIÈCE
1	Fer plat de fixation avec plaque d'attache	1	664506
2	Boulon hex. 1/2" NC x 1 1/4"	3	O/L
3	Rondelle plate 9/16"	1	O/L
4	Écrou à bride rainurée 1/2" NC	4	O/L
5	Rondelle plate 11/16’’	2	O/L
6	Écrou à bague de nylon 5/8" NC	1	O/L
7	Écrou hex. 3/4" NC	1	O/L
8	Rondelle de blocage 3/4"	1	O/L
9	Boulon hex. 3/4" NC x 2 1/2"	1	O/L
10	Support de rotation	1	664505
11	Boulon hex. 1/2" NC x 1 3/4"	1	O/L
12	Tube de rotation	1	654187
13	Manivelle	1	654185
14	Boulon Hex. 1/4" NC x 1 1/2"	1	O/L
15	Câble 3/16" x 152" lg	1	654201
16	Attache de câble	1	654202
17	Boulon hex. 5/8" NC x 2 1/2"	1	O/L
18	Écrou à bague de nylon 1/4" NC	2	O/L
19	Poulie	1	654189
20	Boulon hex. 1/4" NC x 1 1/4"	1	O/L

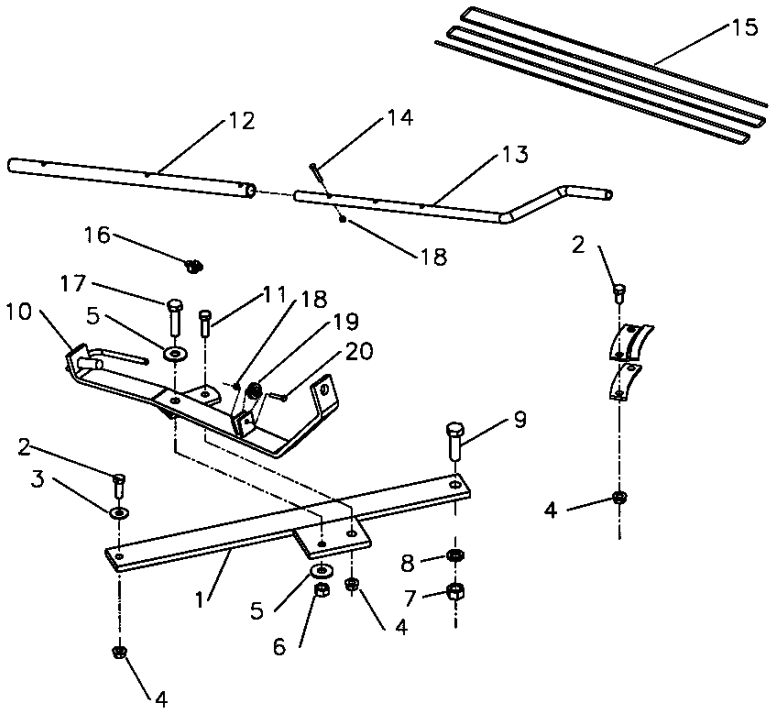

ROTATION HYDRAULIQUE PAR CYLINDRE – KIT 8046

RÉF.	DESCRIPTION	QTÉ	# PIÈCE
1	Support de cylindre	1	664475
2	Basculeur de rotation	1	664473
3	Tirant de rotation	1	664474
4	Autocollant #336	1	664548
5	Cale de pivot	1	664477
6	Coussinet de pivot	1	664476
7	Vis à épaulement 1/2" dia. x 1"lg, 3/8" NC	1	664578
8	Vis à épaulement 1/2" dia. x 3/4"lg, 3/8" NC	1	664577
9	Boulon hex. 3/4" NC x 5"	1	O/L
	Boulon hex. 3/4" NC x 4 1/2" (Pour anciens modèles B84 & B94, avant 2002)	1	O/L
10	Boulon hex. 1/2" NC x 1 1/4"	3	O/L
11	Rondelle plate 7/16"	2	O/L
12	Écrou hex. 3/4" NC	1	O/L
13	Écrou à bride rainurée 1/2" NC	3	O/L
14	Ecrou à bout évasé 3/8" NC	2	O/L
15	Rondelle de blocage 3/4"	1	O/L
16	Rondelle plate 9/16"	3	O/L

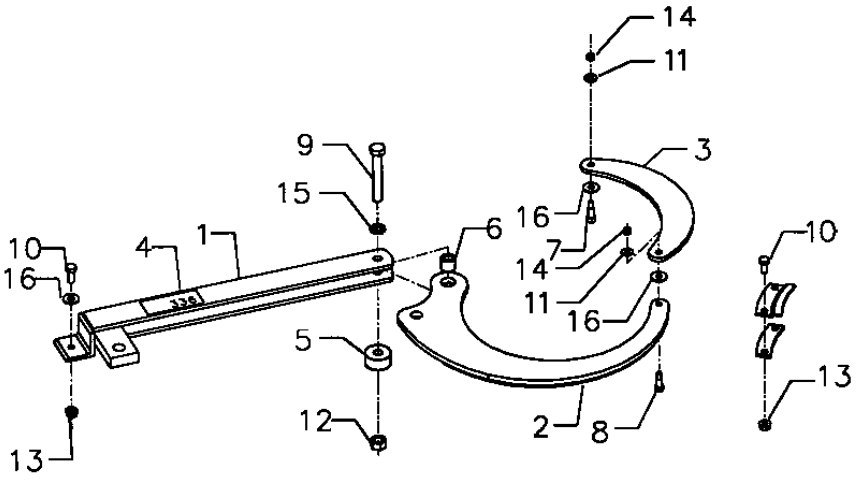

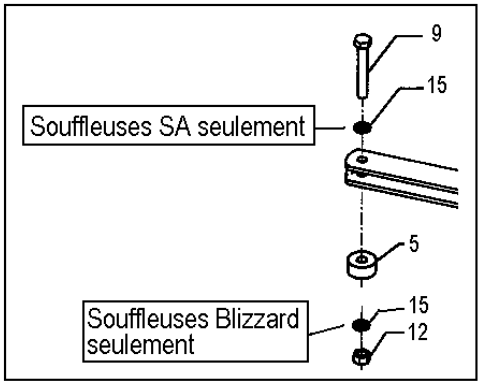

POUR ANCIENNES VERSIONS, AVANT 2002

BOÎTE D'ENGRENAGE (662195)

RÉF.	DESCRIPTION	QTÉ.	# PIÈCE
1	Boîtier	1	656640
2	Joint d'étanchéité (35 x 72 x 10)	1	659845
3	Bague de retenue extérieure	1	656652
4	Cale	2	656649
5	Palier	1	656653
6	Coussinet	1	656648
7	Bague de retenue intérieure	1	656654
8	Palier	1	656647
9	Arbre	1	656651
10	Engrenage	1	656645
11	Bague de retenue extérieure	1	656646
12	Palier	2	656641
13	Rondelle d'espacement	1	656644
14	Bague de retenue intérieure	2	656642
15	Joint d'étanchéité (40 x 80 x 12)	2	656643
16	Arbre	1	662212
17	Engrenage	1	656657
18	Cale	1	656655
19	Boulon hex. M10 x 14"	4	656659
20	Couvercle	1	656660
21	Bouchon 3/8" NPT	2	655259
22	Bouchon filtre	1	656662

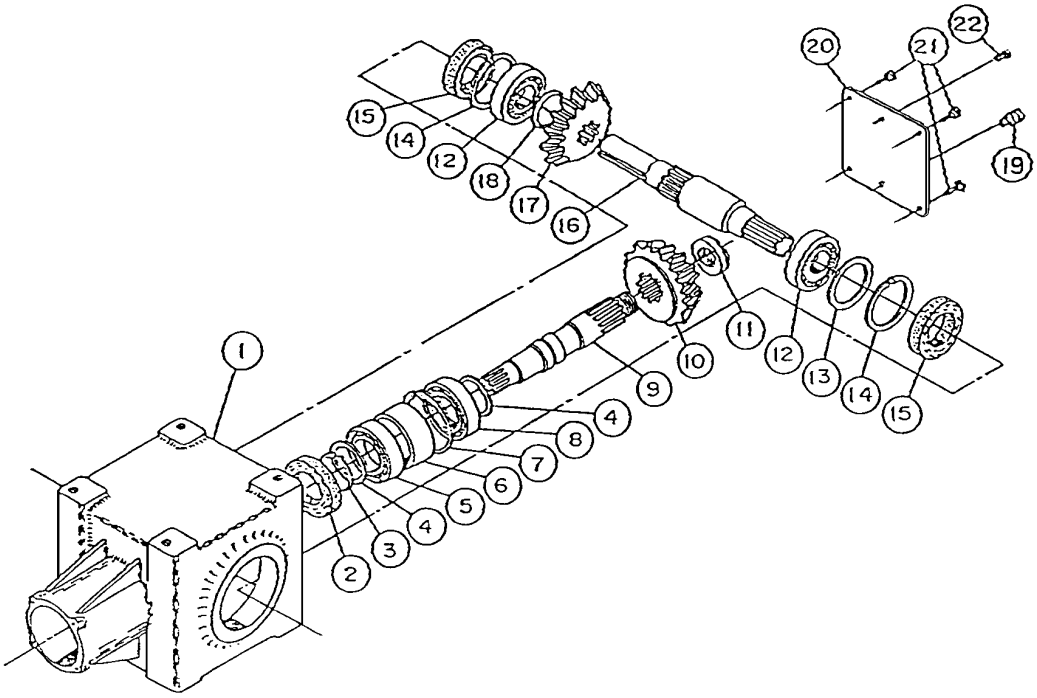

ARBRE À CARDAN (662538)

RÉF.	DESCRIPTION	QTÉ.	# PIÈCE
1	Fourche assemblée	1	663133
2	Joint Universel	2	663134
3	Fourche pour tube – partie femelle	1	663136
4	Tube - partie femelle	1	663140
5	Tube – partie mâle	1	663142
6	Fourche pour tube – partie mâle	1	663144
7	Fourche et moyeu assemblés	1	663145
8	Boulon et écrou	2	662199
9	Godet graisseur	1	663148
10	Bille	24	663162
11	Boulon de cisaillement et écrou	1	663149
12	Protecteur et chaîne de sécurité	1	663150
13	Goupille de sécurité	1	663151

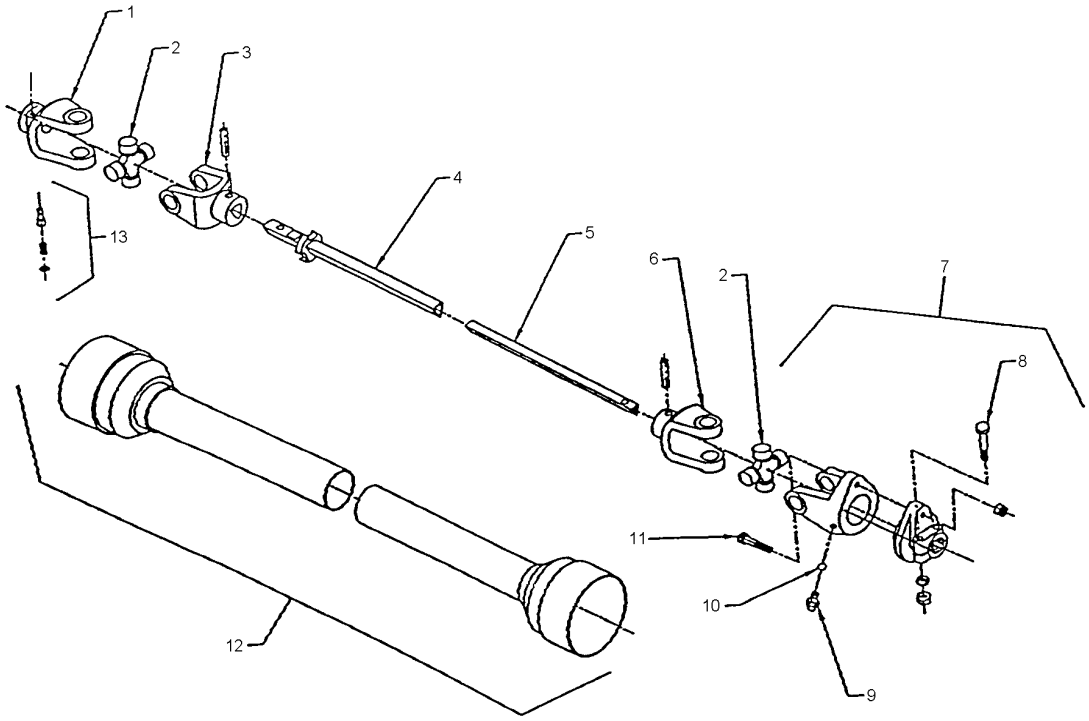

GARANTIE

RAD TECHNOLOGIES INC.

RAD TECHNOLOGIES INC. garantie à l'acheteur d'origine que l'équipement est exempt de tout défaut de matériel et de fabrication. Selon cette garantie, la responsabilité de RAD TECHNOLOGIES INC. se limite à la réparation ou au remplacement de toute composante ou pièce, autre que les pièces qui se détériorent avec un usage normale, jugée défectueuse, et ce, pendant **un an** suivant la date d'achat originale (sauf indication contraire). La garantie pour l'usage commercial et pour les agences de location se limite à quatre-vingt-dix (90) jours suivants la date d'achat.

En aucun cas, RAD TECHNOLOGIES INC. ne sera tenue responsable des dommages directs ou indirects causés à/ou subis par l'acheteur/usager.

Toutes les composantes qui ne sont pas fabriquées par RAD TECHNOLOGIES INC. (telles que moteurs, vérins, composantes hydrauliques, pneus, etc.) sont couvertes par la garantie du fabriquant d'origine en collaboration avec RAD TECHNOLOGIES INC.

Selon les termes de cette garantie, la responsabilité de RAD, se limite à réparer ou à remplacer, sans frais à l'acheteur d'origine, toute pièce qui selon RAD présente des signes de défectuosité, pourvu que le **distributeur** retourne la pièce, port payé, dans les trente (30) jours qui suivent le bris mécanique.

Cette garantie ne doit pas être interprétée de façon à tenir RAD TECHNOLOGIES INC. responsable pour des blessures, préjudices, lésions à une personne ou pour des dommages à la propriété de tout genre. Cette garantie ne couvre pas les pertes encourues par des retards ou, les dépenses ou pertes encourues pour main-d'œuvre, machinerie de remplacement, location ou toute autre raison.

À l'exception de ce qui est décrit ci-haut, RAD TECHNOLOGIES INC. ne sera aucunement tenu responsable pour ses équipements ou pour des dommages directs ou indirects. RAD TECHNOLOGIES INC. n'offre aucune autre garantie, expresse ou implicite, plus spécifiquement, RAD TECHNOLOGIES INC. rejète toute garantie implicite de commerciabilité et de convenance dans un but déterminé. **Certains états et provinces ne reconnaissent pas de limites sur les garanties implicites et/ou n'admettent pas l'exclusion de dommages-intérêts directs ou indirects; de ce fait les limites décrites dans cette garanties peuvent être non valides.**

Cette garantie est sujette aux conditions existantes d'approvisionnement qui peuvent affecter directement notre aptitude à obtenir du matériel ou à fabriquer des pièces de remplacement. RAD TECHNOLOGIES INC. se réserve le droit d'apporter des changements aux spécifications en tout temps, sans en autant être redevable aux propriétaires d'équipement vendues antérieurement.

Personne n'est autorisé à modifier ou à faire des ajouts à cette garantie, aux exclusions, limites ou réservations.

2835 Chemin de l'Aéroport, Thetford Mines (Québec) G6G 5R7

Tél.: (418) 338-4499 Fax : (418) 338-6090

Internet: www.radinter.com EMAIL : radtech@radinter.com

TABLE DE SPÉCIFICATION DES COUPLES

TABLE GÉNÉRALE DE SPÉCIFICATION DES COUPLES Utilisez lorsqu'une valeur spécifique n'est pas donnée. Note: Ces valeurs s'appliquent à la boulonnerie reçue du manufacturier lorsque celle-ci est sèche. Ces valeurs ne s'appliquent pas lorsque des lubrifiants sont utilisés.		
DIMENSION DES BOULONS SAE	**COUPLE**	
POUCES	**Livres-Pied**	**Newtons-Mètre**
1/4	5	7
5/16	10	14
3/8	20	27
7/16	25	41
1/2	88	119
9/16	121	164
5/8	165	224
3/4	297	403
7/8	440	597
1	638	865
1 1/8	840	1139
1 1/4	1180	1600
1 3/8	1570	2129
1 1/2	2070	2807

DIMENSION DES BOULONS MÉTRIQUES	**COUPLE**	
MILLIMÈTRES	**Livres-Pied**	**Newtons-Mètre**
M6	10	13
M8	22	30
M10	40	54
M12	59	80
M14	93	126
M16	130	176
M18	168	228
M20	205	278

Fabriqué par:

RAD Technologies Inc.
2835, Chemin de l'Aéroport
Thetford Mines, Québec, Canada, G6G 5R7
Tel.: (418) 338-4499 - Fax.: (418) 338-6090
E-mail : radtech@radinter.com
Internet : www.radinter.com

Imprimé au Canada